Electrolux PROFESSIONAL

Nr pozycji

Nr modelu

Nazwa

Nr SIS

AIA #

Salamandry
Salamander gazowy z ruchomym rusztem, szerokość rusztu 575 mm, do pojemników GN 1/1



283032 (E0UUAABOMPA) Salamander gazowy z ruchomym rusztem, szerokość rusztu 575 mm, do pojemników GN 1/1

Podstawowa charakterystyka

- Dwa palniki każdy o mocy 3,7 kW oraz z bezpiecznym płomieniem pilotowym i termoparą.
- Zapłon piezo.
- Wymiar powierzchni do gotowania jest 575 x 400 mm, kompatybilność z pojemnikami GN 1/1.
- Urządzenie otwarte z trzech stron dla łatwego użytkowania oraz chłodzenia.
- Wyjmowany pojemnik do skapywania ze stali nierdzewnej z rusztem chromowanym od góry.
- Ruchomy ruszt gotowania można ustawić na 6-ci różnych poziomach.
- Ruchomy ruszt gotowania z prowadnicami przeciw przechylaniu.

Konstrukcja

- Zbudowany w całości ze stali nierdzewnej 430 AISI.
- Model urządzenia stołowego z możliwością podwieszania na ścianie (potrzebne są dodatkowe akcesoria).
- 4 gumowe nóżki

APROBATA

Electrolux PROFESSIONAL

Salamandry
Salamander gazowy z ruchomym rusztem, szerokość rusztu 575 mm, do pojemników GN 1/1

Przód

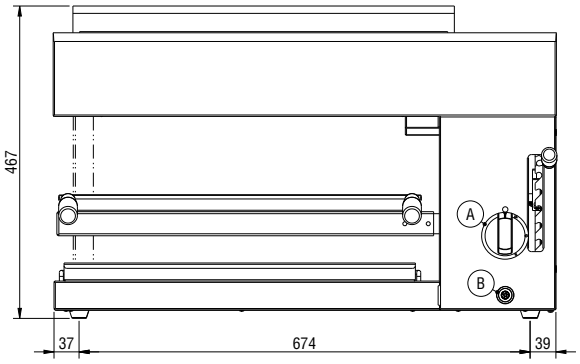

Bok

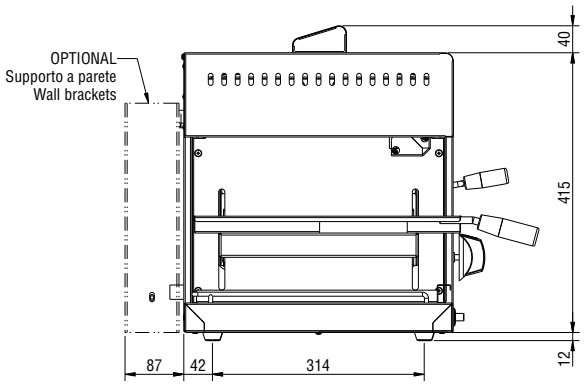

G = Złącze gazowe

Góra

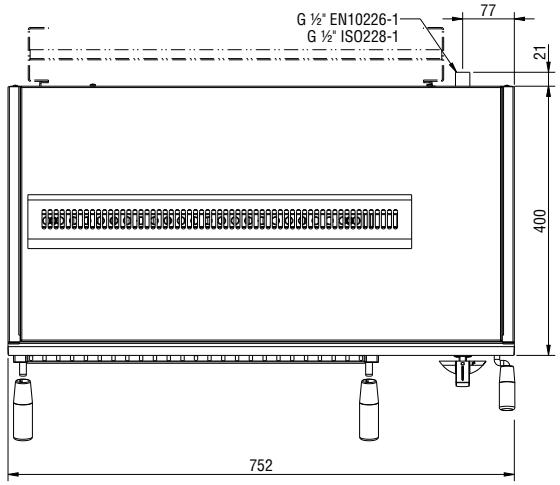

Gaz

Moc gazowa:	7.4 kW
Standardowe dostarczenie gazu:	Gaz ziemny
Ciśnienie robocze, mBar (min/Max):	20 / 20

Kluczowe informacje:

Wymiary zewnętrzne, szerokość:	752 mm
Wymiary zewnętrzne, głębokość:	500 mm
Wymiary zewnętrzne, wysokość:	467 mm
Ciężar netto:	41 kg
Ilość poziomów rusztu:	6

Firma zastrzega sobie prawo wprowadzenia zmian w produktach bez wcześniejszego powiadomienia. Wszystkie informacje są prawidłowe na czas wydruku.

2026.11.20